ARMADO CAMA RODANTE

5- Colocar los TRAVESAÑOS ④ en LARGUERO ③ y FRENTE ② con escuadras y tornillos euro y 4x14 como indica el gráfico.

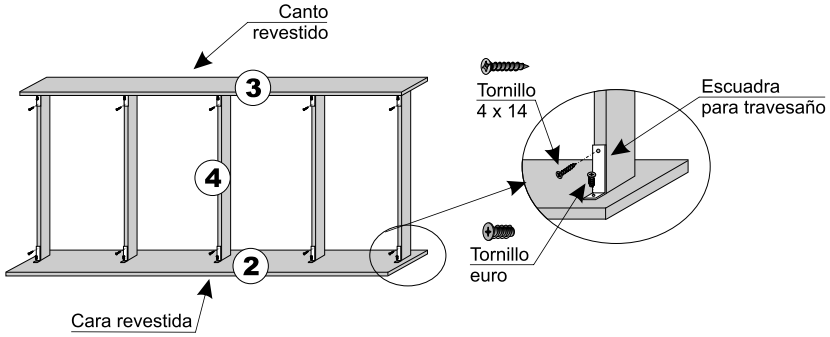

6- Atornillar FRENTE, LARGUERO y TRAVESAÑOS con 4,5x51. Atornillar TABLILLAS ⑤ con 18x25.

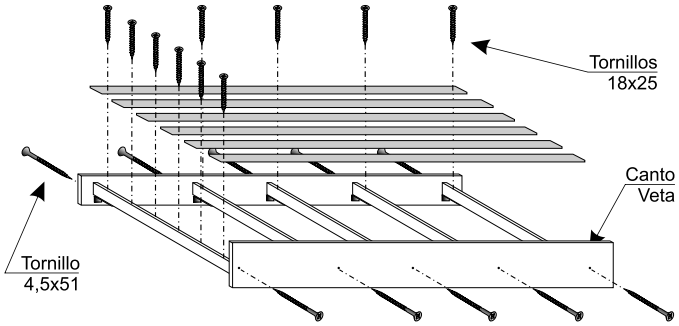

7- Girar haciendo que queden las TABLILLAS abajo y atornillar las ruedas con 4x14.

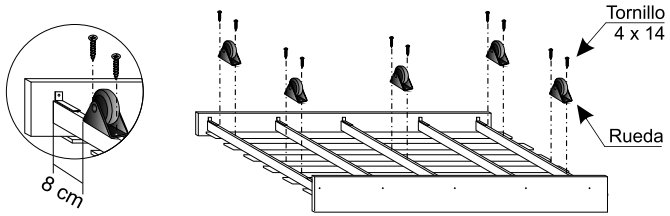

8- Colocar el logotipo. Deslizar la cama rodante.

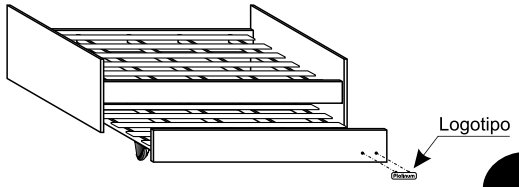

Ante cualquier consulta o reclamo, por favor anote el número de O.P. (número de partida) que figura en la caja.
Atención al cliente: 0 - 800 - 222 - 5427

MUEBLES **Platinum**®
La marca **fuerte**

INSTRUCCIONES DE ARMADO

DIVÁN CAMA 957

Revisión 03
Folleto **M3538**

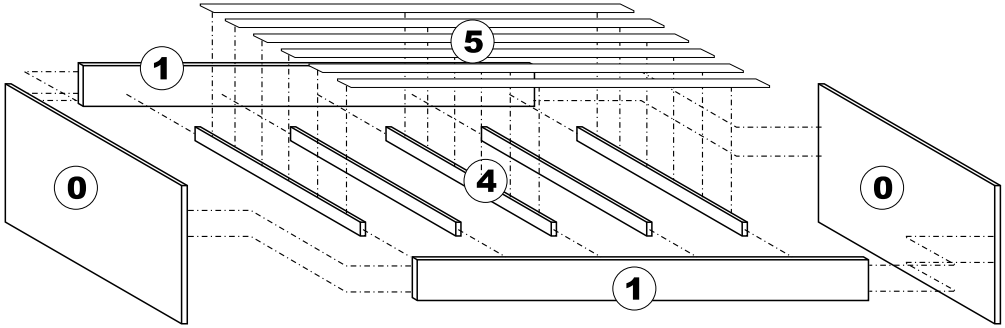

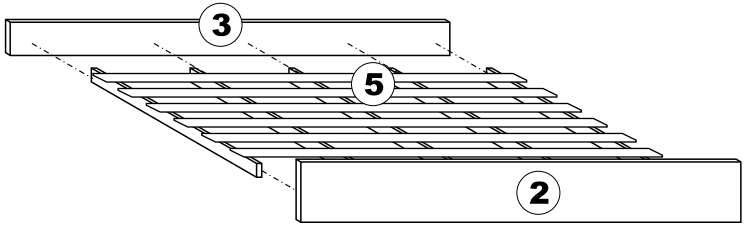

DESCRIPCIÓN DE PIEZAS

ITEM	DESIGNACIÓN	CANT.	CÓDIGO
0	COSTADOS	2	S0957_0
1	LARGUEROS 1	2	S0957_1
2	FRENTE	1	S0957_2
3	LARGUERO 3	1	S0957_3
4	TRAVESAÑOS	10	M2374
5	TABLILLAS	12	M2070

HERRAJES

ITEM	DESIGNACIÓN	CÓDIGO	CANT.	ILUSTRACIÓN
a	CLAVO 20 mm	M2268	4	
b	ESCUADRA (travesaños)	M2092	20	
c	LOGOTIPO	M2400	1	Platinum
d	PATÍN	M2473	4	
e	PRISIONERO	M2058	8	
f	RUEDA	M2065	5	
g	TARUGO	M2361	4	
h	TORNILLO EURO	M2246	20	
i	TORNILLO 4,5 x 51 (travesaños)	M2472	20	
j	TORNILLO BULÓN	M2076	8	
k	TORNILLO 18 x 25 (tablillas)	M2080	60	
l	TORNILLO 4 x 14 (travesaños / escuadra / rueda)	M2266	30	

Este mueble ha sido cuidadosamente diseñado y fabricado para cumplir con sus necesidades.
Las principales piezas tienen etiquetas para facilitar su identificación.
Para lograr una total satisfacción, prestar atención a las instrucciones.

A Identifique las partes y separe los herrajes en grupos de piezas idénticas para facilitar el armado.
B Para protección de las piezas, use el cartón de la caja como superficie de trabajo.
C Herramientas requeridas: destornillador Phillips, martillo y taladro.

SISTEMA DE UNIÓN CON TORNILLO Y PRISIONERO

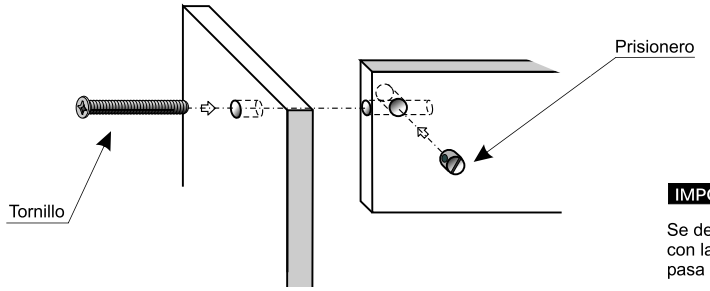

IMPORTANTE
Se debe enfrentar el agujero con la perforación por donde pasa el tornillo.

ARMADO DIVÁN CAMA

1- Colocar los TRAVESAÑOS ④ en LARGUEROS ① con escuadras y tornillos euro y 4x14 como indica el gráfico. Colocar tarugos en los extremos de los LARGUEROS.

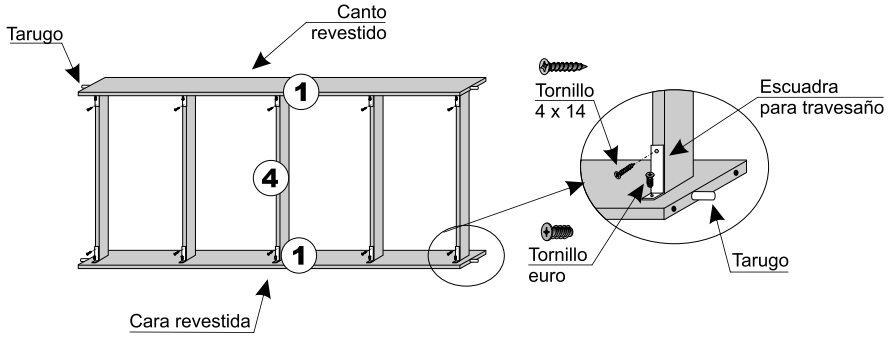

2- Atornillar TRAVESAÑOS y LARGUEROS con 4,5x51.

3- Atornillar TABLILLAS ⑤ equidistantes entre sí, con tornillos 18x25.

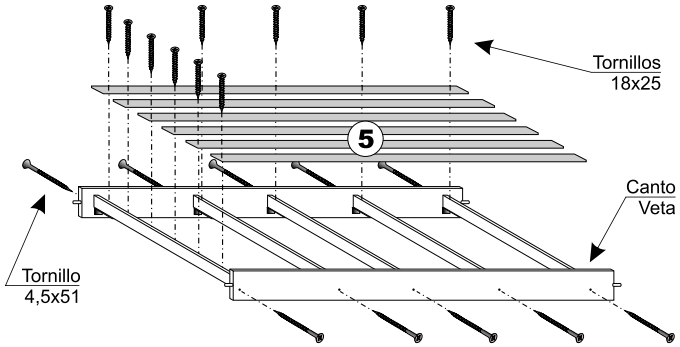
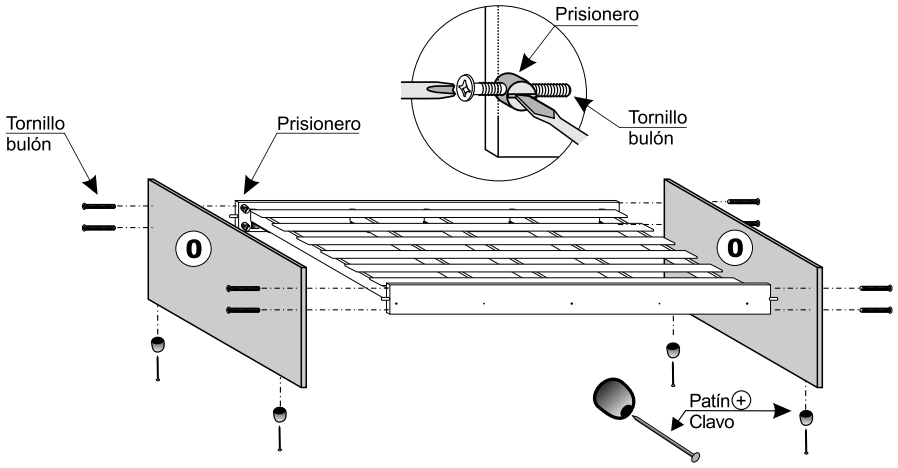
4- Clavar los patines en los COSTADOS ⓪. Atornillar COSTADOS ⓪ con Tornillo Bulón y Prisionero.